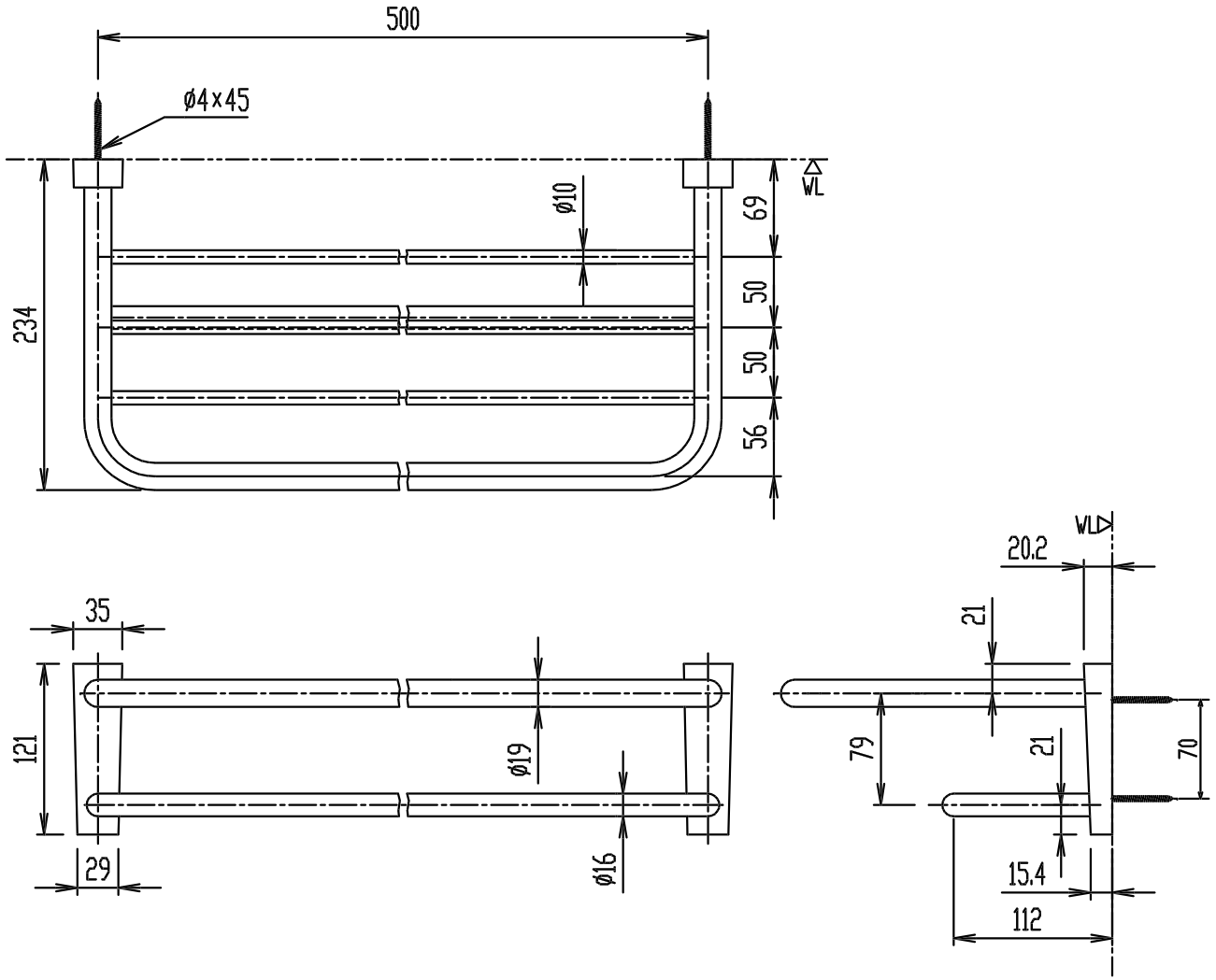

KF-41D

タオル棚

器具明細

品番	品名	数
KF-41D	タオル掛	1

縮尺	製図	石川	検図	山本	備考	
1:5	図番	XA-KF41-0008A				
日付						
2003.02.25	株式会社INAX					